GEAR BOX

GRUPPO CAMBIO
GETRIEBE
BOITE DE VITESSES
CAJA DE CAMBIOS

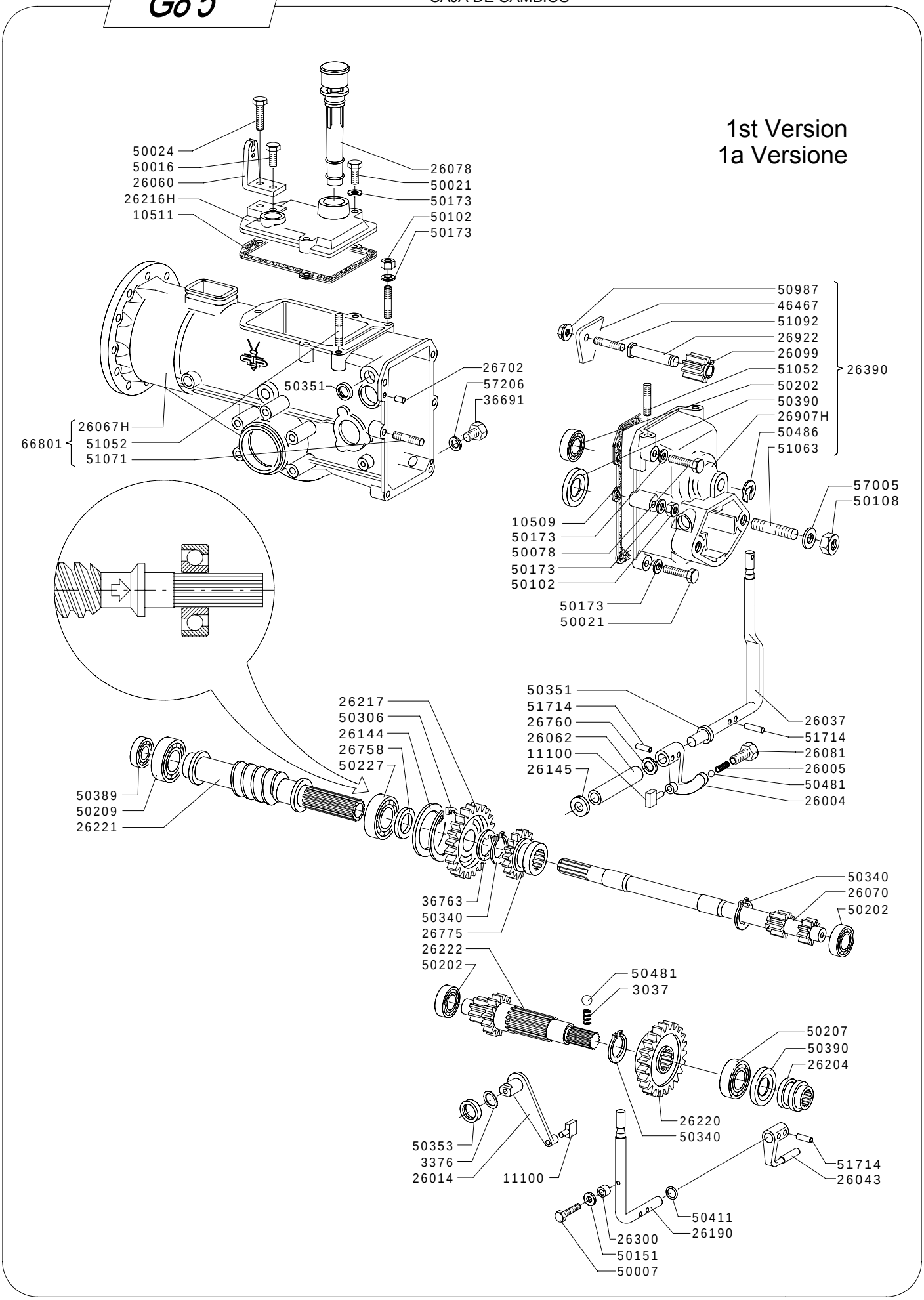

VALIDO FINO ALLA MATRICOLA / EFFECTIVE UNTIL SERIAL NO.
VALABLE AU N. SÉRIE / GÜLTIG BIS S-NR. / VÁLIDO HASTA BASTIDOR
521730 (G85) - 521743 (G85D)